Insinööritoimisto

J. TEITTINEN KY

WWW.TEITTINEN.FI

Erikoishydrauliikan asiantuntija jo vuodesta 1978

Esiohjauspuolen Suodatin

G1/4''-kierteellä ... Sisäpuolella M5-kierre (paikka kannalliselle suuttimelle)

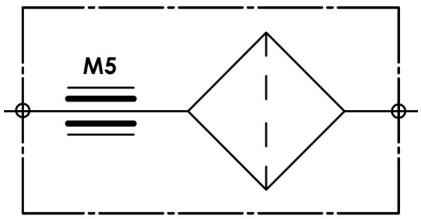

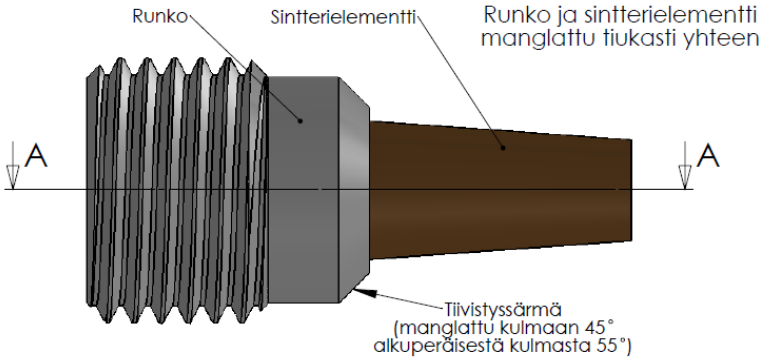

Sintteri

(Valmistettu pronssista pulverimetallurgisesti, suodatusaste 4)

Metallipulverin raekoko: 0,250mm - 0,355 mm

Keskimääräinen "reiänhalkaisija": 40 µm

Teoreettinen isoin "reiänhalkaisija": 75 µm

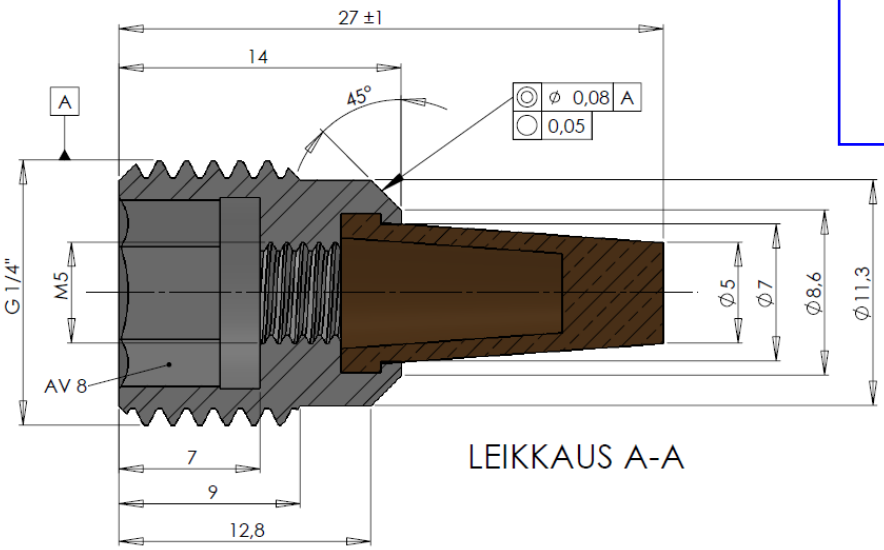

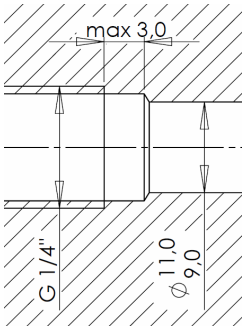

Hinnasto 2010:

Tilausmäärä: 1-9 kpl	→	Yksikköhinta 18 €
Tilausmäärä: 10-99 kpl	→	Yksikköhinta 13 €
Tilausmäärä: yli 100 kpl	→	Yksikköhinta 12 €

Tilaukset:

fax: +358 (0)3 2146 353
e-mail: info@teittinen.fi
puh: +358 (0)3 2140 881